ULISSE COMPACT THERMAL

OUTDOOR PTZ KAMERA DUAL VISION, DAY/NIGHT-UND THERMAL, FÜR ÜBERWACHUNG IN VOLL DUNKELHEIT

IP66 PROTECTION | TYPE 4X PROTECTION | THERMAL | WIPER | INTEGRATED CAM

HAUPTMERKMALE

Zwei unabhängige Video-Ausgänge

Vollständige Steuerung beider Kameras über RS485

Wärmebildkamera:

- Sensor: Ungekühlter Mikrobolometer (Vox)
- Optiken: 35mm oder 25mm
- Auflösung 336x256 oder 640x512

Day/Night-Kamera 36x oder 28x:

- True Progressive Scan (nur 36x)
- Höhe Auflösung: bis zu 550 TV-Linien
- Bildstabilisator der neuen Generation (Modus Stable Zoom)
- Day/Night (Auto ICR: Automatische Entfernung des IR-Filters)
- Video Maskierung von Privacy Zones

Einstellbare Geschwindigkeit: 0.1°-200°/s Schwenken und Neigen

Kontinuierliches Schwenken, Neigen 90°/+90°

Positioniergenauigkeit: 0.05°

Bis zu 250 Preset- Positionen

Betriebstemperatur: -40°C / +60°C

Vorinstallierter Wischer

Netzteil: 230Vac, 24Vac oder 120Vac

BESCHREIBUNG

Die Videokamera PTZ ULISSE COMPACT THERMAL bietet eine ausgezeichnete integrierte Lösung für eine wirksame Überwachung auch in vollkommener Dunkelheit oder unter extremen Umgebungsbedingungen, Nebel, Regen, Rauch.
Die Einheit integriert eine ausgerichtete Video- und eine thermische Kamera mit unabhängigem Betrieb der zwei Videoflüsse.
Die Day/Night Videokamera ist in der Lage, das Ziel unter normalen Lichtbedingungen klar zu erkennen, die thermische Sicht erlaubt dagegen das Erfassen von Personen und Ereignissen in vollkommener Dunkelheit bzw. bei dichtem Rauch oder Nebel.
Konstante und zuverlässige Nonstop-Überwachung Outdoor-Bereichs und unfehlbares Erhebungssystem von Ereignissen und Präsenzen
Die sorgfältige Topmount-Konstruktion erlaubt die Sicht über den Horizont hinaus und die kontinuierliche Rotation auf der horizontalen Achse und verbindet hohe Geschwindigkeit mit einer absoluten Ausrichtungsgenauigkeit im manuellen Betrieb und auch beim Rundgang.

ULISSE COMPACT THERMAL

ULISSE COMPACT THERMAL

Technische Daten können ohne Vorankündigung geändert werden. © Videotec S.p.A. Alle Rechte vorbehalten.

TECHNISCHE DATEN

ALLGEMEINES

Konstruktion aus Aluminiumdruckguss und Technopolymer

Pulverlackierung mit Epoxydpolyester, Farbe RAL9002

Fensterscheibe aus Germanium für die Wärmebildkamera

Installationsfreundlich dank selbstzentrierendem Stecker

Kein mechanisches Spiel

Schnelle Einrichtung und Setup

Dynamisches Kontrollsystem der Positionierung

16-stellige Zeichenkette für die Betitelung der Bereiche und Vorwahlpositionen

Funktionen: Autopan, Preset, Patrol, Tour (bis zu 3), Autoflip

MECHANIK

Kabelverschraubungen: 2xM16, 2xM12

Horizontale Drehung: kontinuierlich

Neigung: -90° bis +90°

Schwenkgeschwindigkeit rechts - links (einstellbar): von 0.1° bis 200°/s

Neigegeschwindigkeit Auf-Ab einstellbar (einstellbar): von 0.1° bis 200°/s

Genauigkeit beim Aufruf der Preset- Positionen: 0.05°

Einheitsgewicht: 12,5 kg

ELEKTRIK/VIDEO

Versorgungsspannung/Stromaufnahme:

- 230Vac, 0.4A, 50/60Hz
- 24Vac, 4A, 50/60Hz
- 120Vac, 0.8A, 50/60Hz

Leistungsaufnahme

- 40W: S-N-Kopf unbewegt, ohne Heizung
- 60W: S-N-Kopf in Bewegung, ohne Heizung
- 125W: Spitzenverbrauch, laufende Heizung

Querschnitt der Eingangskabel: von 1.5mm^2 (16AWG) bis zu 0.75mm^2 (19AWG)

Querschnitt der Signalkabel: von 1.5mm^2 (16AWG) bis zu 0.14mm^2 (30AWG)

Videoleitung: Koax-Kabel (1Vpp, 75Ohm)

I/O Alarm-Karte

- Alarmeingänge: 6
- Relais-Ausgänge: 2 (2A, 30Vac/60Vdc max)

KOMMUNIKATION

Durch OSD konfigurierbar

Serielle Schnittstelle RS485 half duplex, RS422 full duplex und kaskadierte Konfiguration

Fernaktualisierung der Firmware an der Konsole (nur Protokolle VIDEOTEC MACRO und PELCO D)

Bis zu 1023 Einheiten über Dipschalter adressierbar

PROTOKOLLE

AMERICAN DYNAMICS, ERNITEC, PANASONIC, PELCO D, VIDEOTEC MACRO

Maximale Anzahl der Presets für Protokoll

- AMERICAN DYNAMICS: 95*
- ERNITEC: 250
- PANASONIC: 250
- PELCO D: 99*
- VIDEOTEC MACRO: 250

**250, nur von OSD (On Screen Display)*

UMGEBUNG

Innen/Außen

Betriebstemperatur (mit Heizung): von -40°C bis zu +60°C

Relative Luftfeuchtigkeit 10-95% (keine Kondensation)

Windfestigkeit

- In Betrieb: bis zu 160km/h
- Fest stehend: bis zu 210km/h

Impulsfestigkeit: bis zu 2kV zwischen zwei Leitungen, bis zu 4kV zwischen Leitung und Erde (Klasse 4)

ZERTIFIZIERUNGEN

Elektrische Sicherheit (CE): EN60950-1, IEC60950-1

Elektromagnetische Verträglichkeit (CE): EN610000-6-4, EN50130-4, EN55022 (Klasse A), EN61000-6-4, FCC Part 15 (Klasse A)

Außenistallation (CE): EN60950-22, IEC60950-22

Schutzart IP: EN60529 (IP66)

UL- Zertifizierung: cULus Listed (TYPE 4X)

EAC-Zertifizierung

ZUBEHÖR

UPTJBUL	Wasserfester Anschlusskasten für Netzkabel-Verbindungen (nach UL-Richtlinien)
WASPT0V5L5M00	Wassertank 5l, Pumpe mit Förderhöhe 5m, IN 230Vac-24Vac-120Vac
WASPT0V23L5M00	Wassertank 23l, Pumpe mit Förderhöhe 5m, IN 230Vac-24Vac-120Vac
WASPT0V23L11M00	Wassertank 23l, Pumpe mit Fördehöhe 11m mit Schwimmer, IN 230Vac-24Vac-120Vac
WASPT1V23L30M00	Wassertank 23l, Pumpe mit Förderhöhe 30m mit Schwimmer, IN 230Vac
WASPT3V23L30M00	Wassertank 23l, Pumpe mit Förderhöhe 30m mit Schwimmer, IN 120Vac

HALTERUNGEN UND ADAPTERMODULE

UPTWBA	Wandhalterung mit interner Kabelführung
UPTWBTAB	Brüstunghalterung mit interner Kabelführung
UCCMA	Deckenhalterung für ULISSE COMPACT Kopfüber-Montage

VERPACKUNG

Code	Gewicht	Ausmaße (WxHxL)	Masterkarton
UCT1QAWA000A	16kg	66x33x57 cm	-

Technische Daten können ohne Vorankündigung geändert werden. © Videotec S.p.A. Alle Rechte vorbehalten.

ULISSE COMPACT THERMAL - KONFIGURATION- OPTIONEN

	Strom-Versorgung	Day/Night-Kamera	Wärmebildkamera			Video Ausgang		Frequenz
UCT	**1** 230Vac	**P** Kamera Day/Night mit 36x optischem Zoom, PAL	**A** Wärmebildkamera 35mm - 336x256	**W** Mit integriertem Scheibenwischer	**A**	**0** Analoge Steuerung	**00A**	**-** 7.5-8.3Hz
	2 24Vac	**Q** Kamera Day/Night mit 28x optischem Zoom, PAL	**B** Wärmebildkamera 25mm - 336x256					**H** 25-30 Hz
	3 120Vac	**N** Kamera Day/Night mit 36x optischem Zoom, NTSC	**D** Wärmebildkamera 35mm - 640x512					
		M Kamera Day/Night mit 28x optischem Zoom, NTSC	**E** Wärmebildkamera 25mm - 640x512					

ANALOGE KAMERAS (DAY/NIGHT)

	Day/Night 36x		Day/Night 28x Hohe Empfindlichkeit	
	PAL	NTSC	PAL	NTSC
Opticher Zoom	36x		28x	
Wide Dynamic Range (Fix/Auto)	✓		–	
True progressive SCAN	✓		–	
Digitale Bildstabilisierung	✓		✓	
Weißabgleich	Auto, ATW, Indoor, Outdoor (Fix/Auto), Natriumdampflampe (Fix/Auto)		Auto, ATW, Indoor, Outdoor (Fix/Auto), Natriumdampflampe (Fix/Auto)	
Horizontale Hochauflösung	Bis zu 550 TV-Linien		Bis zu 550 TV-Linien	
Day/Night (Auto ICR)	✓		✓	
Bildsensor	1/4" EXView HAD CCD		1/4" Super HAD CCD II	
Anzahl der effektiven Pixel	~ 440000 pixel	~ 380000 pixel	~ 440000 pixel	~ 380000 pixel
Min. Farbe- Beleuchtung (IR-Cut Filter = OFF)	1.4Lux / 1/50s 0.1 Lux / 1/3s	1.4Lux / 1/60s 0.1 Lux / 1/4s	0.25Lux / 1/50s 0.16 Lux / 1/3s	0.25Lux / 1/60s 0.16 Lux / 1/4s
Min. B/W Beleuchtung	0.01 Lux / 1/3s	0.01 Lux / 1/4s	0.0015 Lux / 1/3s	0.0015 Lux / 1/4s
Automatische Verlängerung der Belichtungszeit, um die Nachtsicht zu verbessern	✓		✓	
Geräuschabstand	Über 50dB		Über 50dB	
AE-Kontrolle	Automatik, Verschlusspriorität, Blendenpriorität, Helligkeitspriorität und Manuell		Automatik, Verschlusspriorität, Blendenpriorität, Helligkeitspriorität und Manuell	
Hintergrundbeleuchtung-Kompensation	On/Off		On/Off	
Sphärische Maskierung (3D) von Privatzonen mit automatischer Aktualisierung	✓		✓	
Privatzonenmaskierung	On/Off (24 Positionen)		On/Off (24 Positionen)	
Höchstzahl der anzeigbaren Maskierungsblöcke	8		8	
Auflösung der Maskierungsblöcke	160x120 HxV		160x120 HxV	
Maskierung	Bis zu 15 Maskierungstypen: 14 Farbe oder Mosaik		Bis zu 15 Maskierungstypen: 14 Farbe oder Mosaik	
Fokussiersystem	Auto (Sensibilität: normal, niedrig), Trigger PTZ, manuell		Auto (Sensibilität: normal, niedrig), Trigger PTZ, manuell	
Intelligente Linsensteuerung	Automatischer Linsenreset		Automatischer Linsenreset	
Hohe Zoom-Kapazität und weitreichender horizontaler Blickwinkel	✓		✓	
Opticher Zoom	36x, f=3,4 (Weitwinkel) bis 122,4mm (Tele) / F 1,6 bis F 4,5		28x, f=3,5 (Weitwinkel) bis 98mm (Tele) / F 1,35 bis F 3,7	
Digital-Zoom	12x (432x mit optischem Zoom)		12x (336x mit optischem Zoom)	
Sehwinkel (A)	57.8 Grad (Weitwinkel) bis 1,7 Grad (Tele)		55.8 Grad (Weitwinkel) bis 2,1 Grad (Tele)	
Mindestentfernung des Objekts	320mm (Weitwinkel) bis 1500mm (Tele)		10mm (Weitwinkel) bis 1500mm (Tele)	
Elektronische Iris-Geschwindigkeit	1/1 ÷ 1/10000s		1/1 ÷ 1/10000s	

Technische Daten können ohne Vorankündigung geändert werden. © Videotec S.p.A. Alle Rechte vorbehalten.

WÄRMEBILDKAMERAS (AUFLÖSUNG 336X256)				
	Objectiv 25mm		**Objectiv 35mm**	
	PAL	**NTSC**	**PAL**	**NTSC**
Bildaufnehmer	Ungekühltes Vanadiumoxid-Mikrobolometer (VOx)		Ungekühltes Vanadiumoxid-Mikrobolometer (VOx)	
Auflösung	320x256	320x240	320x256	320x240
Pixelzahl	17µm		17µm	
Spektrale Empfindlichkeit - langwellige Infrarotstrahlung (LWIR)	von 7.5µm bis 13.5µm		von 7.5µm bis 13.5µm	
Interne Blende (nur zur Sensor-Kompensation)	Video stop < 1sec.		Video stop < 1sec.	
Digital Detail Enhancement (DDE)	✓		✓	
Digital-Zoom	2x, 4x		2x, 4x	
Bildwiederholfrequenz	8.3fps	7.5fps	8.3fps	7.5fps
Hohe Bildwiederholfrequenz	25fps	30fps	25fps	30fps
Szenebereich (High Gain)	-40°C ÷ +160°C (-40°F ÷ +320°F)		-40°C ÷ +160°C (-40°F ÷ +320°F)	
Szenebereich (Low Gain)	-40°C ÷ +550°C (-40°F ÷ +1022°F)		-40°C ÷ +550°C (-40°F ÷ +1022°F)	
Horizontaler Sehbereich	13°		9,3°	
Vertikaler Sehbereich	10°		7,1°	
F-number	F/1.1		F/1.2	
Thermische Empfindlichkeit (NEdT)	< 50mK to f/1.0		< 50mK to f/1.0	
Mensch (Peilung / Erkennung / Identifizierung)	930m / 230m / 116m		1280m / 320m / 160m	
Auto (Peilung / Erkennung / Identifizierung)	2800m / 710m / 360m		3850m / 950m / 295m	

Technische Daten können ohne Vorankündigung geändert werden. © Videotec S.p.A. Alle Rechte vorbehalten.

WÄRMEBILDKAMERAS (AUFLÖSUNG 640X512)				
	Objectiv 25mm		Objectiv 35mm	
	PAL	NTSC	PAL	NTSC
Bildaufnehmer	Ungekühltes Vanadiumoxid-Mikrobolometer (VOx)		Ungekühltes Vanadiumoxid-Mikrobolometer (VOx)	
Auflösung	640x512	640x480	640x512	640x480
Pixelzahl	17µm		17µm	
Spektrale Empfindlichkeit - langwellige Infrarotstrahlung (LWIR)	von 7.5µm bis 13.5µm		von 7.5µm bis 13.5µm	
Interne Blende (nur zur Sensor-Kompensation)	Video stop < 1sec.		Video stop < 1sec.	
Digital Detail Enhancement (DDE)	✓		✓	
Digital-Zoom	2x, 4x, 8x		2x, 4x, 8x	
Bildwiederholfrequenz	8.3fps	7.5fps	8.3fps	7.5fps
Hohe Bildwiederholfrequenz	25fps	30fps	25fps	30fps
Szenebereich (High Gain)	-40°C ÷ +160°C (-40°F ÷ +320°F)		-40°C ÷ +160°C (-40°F ÷ +320°F)	
Szenebereich (Low Gain)	-40°C ÷ +550°C (-40°F ÷ +1022°F)		-40°C ÷ +550°C (-40°F ÷ +1022°F)	
Horizontaler Sehbereich	25°		18°	
Vertikaler Sehbereich	20°		14°	
F-number	F/1.1		F/1.2	
Thermische Empfindlichkeit (NEdT)	< 50mK to f/1.0		< 50mK to f/1.0	
Mensch (Peilung / Erkennung / Identifizierung)	820m / 210m / 104m		1140m / 280m / 142m	
Auto (Peilung / Erkennung / Identifizierung)	2200m / 580m / 290m		3000m / 800m / 200m	

Technische Daten können ohne Vorankündigung geändert werden. © Videotec S.p.A. Alle Rechte vorbehalten.

TECHNISCHE ZEICHNUNGEN

Abmessungen in Millimeter.

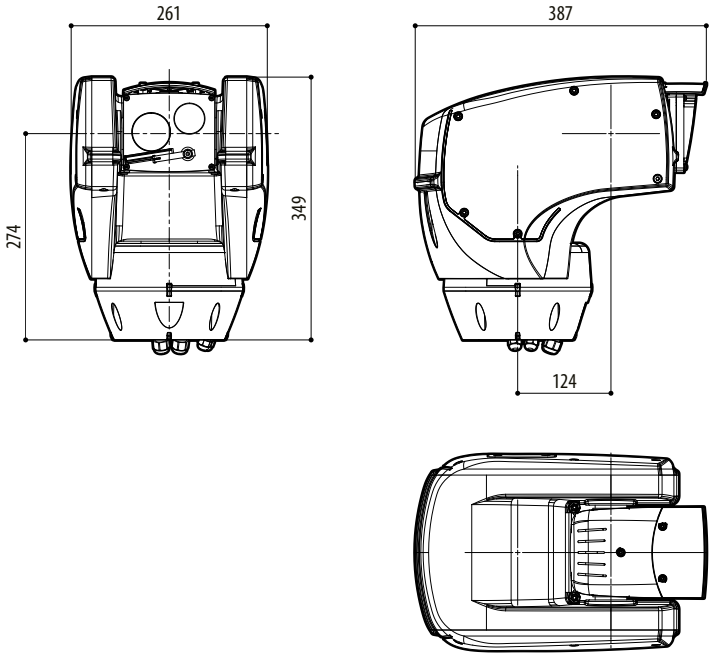

ULISSE COMPACT THERMAL

Technische Daten können ohne Vorankündigung geändert werden. © Videotec S.p.A. Alle Rechte vorbehalten.